HAUMEA S.r.l.
Via Nicola Sacco, 12
47122 Forlì (FC) ITALY
Tel. +39 0543 77 95 18
Fax +39 0543 75 11 19

P.IVA e Cod. Fiscale: 03492120401
www.haumea.com
info@haumea.com

haumea® mechanics on demand

Codice Prodotto ***Product Code***	9.679.000.20	Fornito Privo di Lubrificante! Supplied wihtout oil!
Descrizione ***Description***	N-679 A	

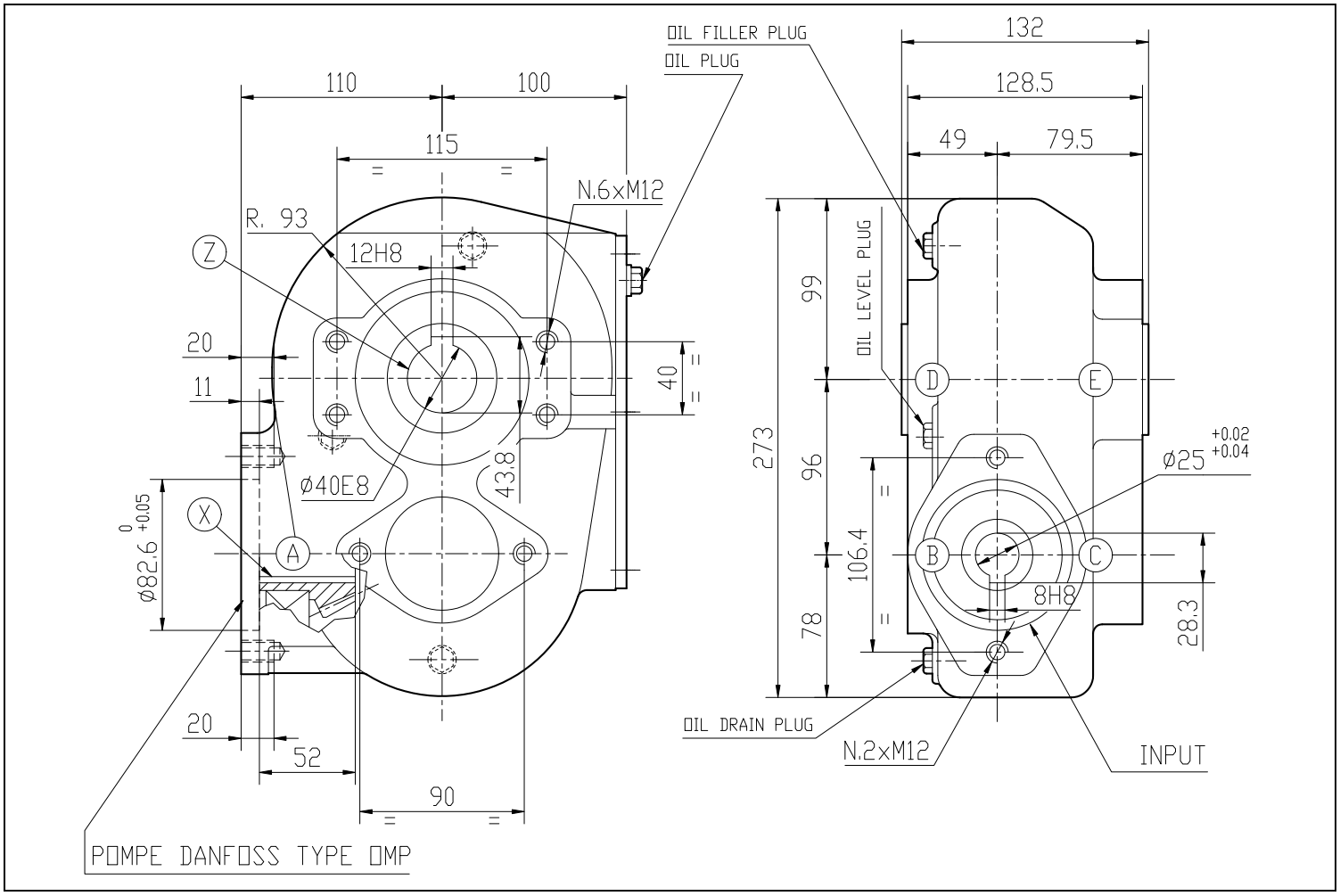

Tipo * *Type **	Rapporto *Ratio*	Giri entrata *Input r.p.m.*	Potenza entrata *Input Power* [kW]	Momento Torcente Uscita *Output Torque* [daNm]	Peso *Weight* [kg]	Albero Ingresso *Input shaft*	Sensi di Rotazione *Direction of Rotation*
R	8,35:1	100	1	80,4	18	X	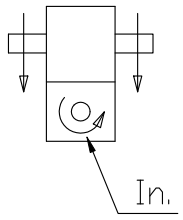
R	8,35:1	300	3	8,0,4			

* *Tipo: M= Moltiplicatore di Giri R= Riduttori di Giri 0= Rinvio 1:1 RC= Riduttore Cambio di Velocità MC= Moltiplicatore Cambio di Velocità*
* *Type: M= Speed Increaser R= Reducer 0= Gearbox 1:1 RC= Speed-Change Reducer MC= Speed-Change Increaser*